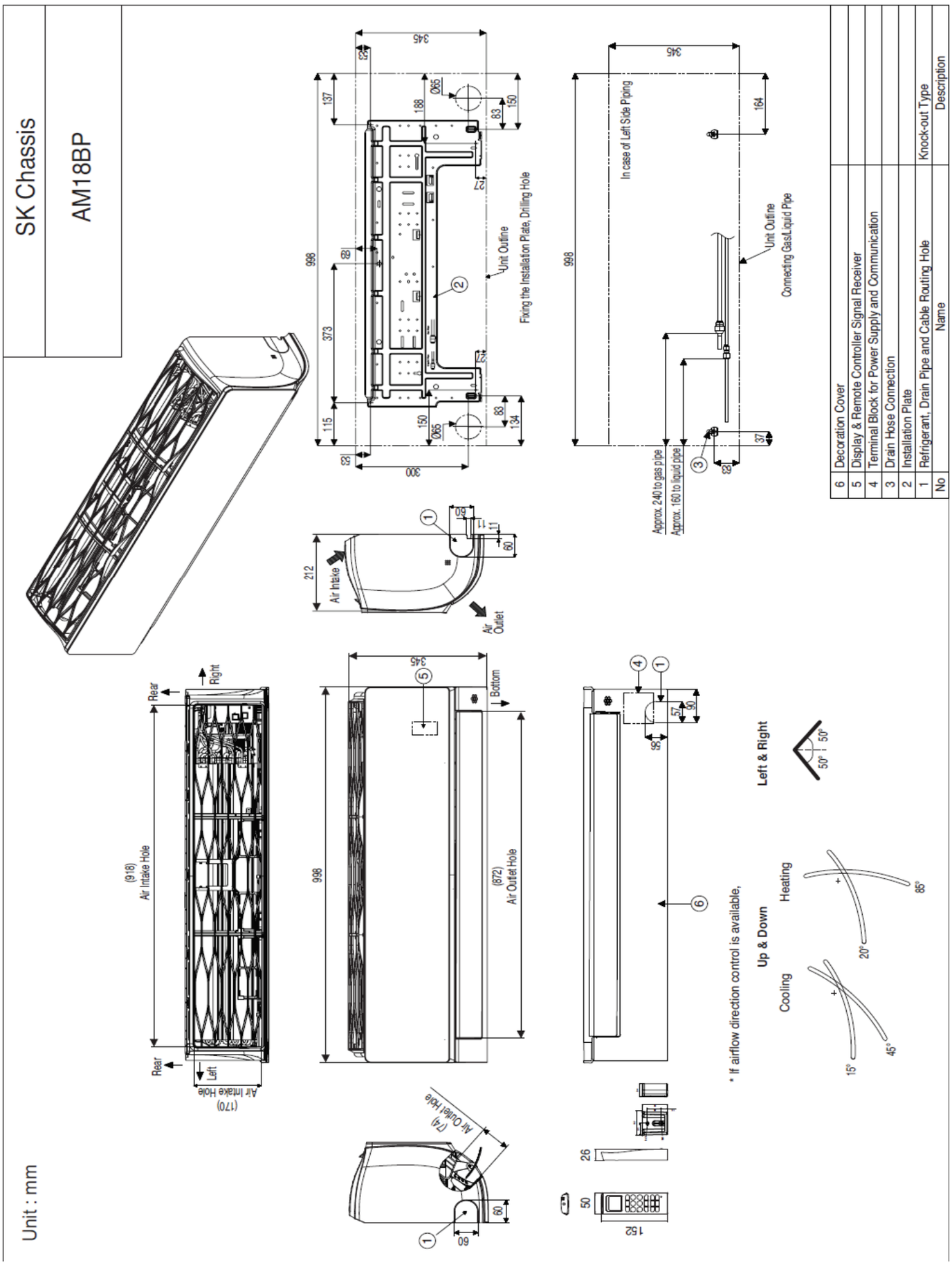Nástěnná jednotka **Artcool AC18~24BH**