Venkovní jednotky

MXZ-5F102VF

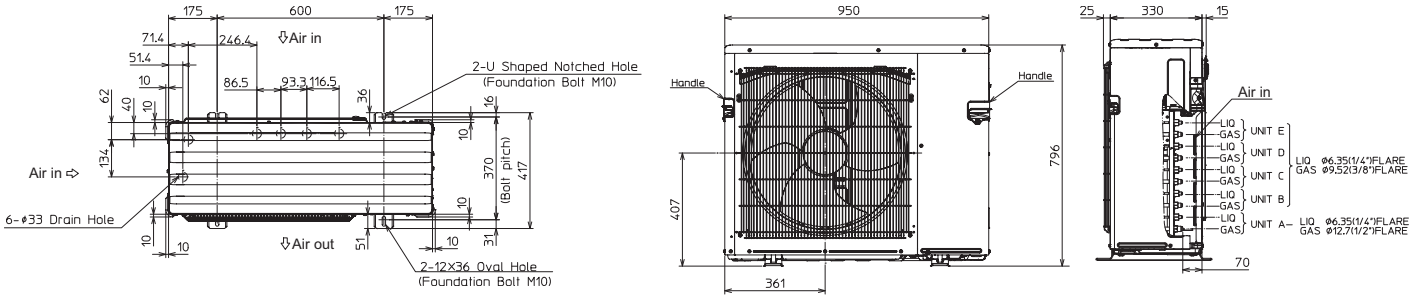

MXZ-6F122VF

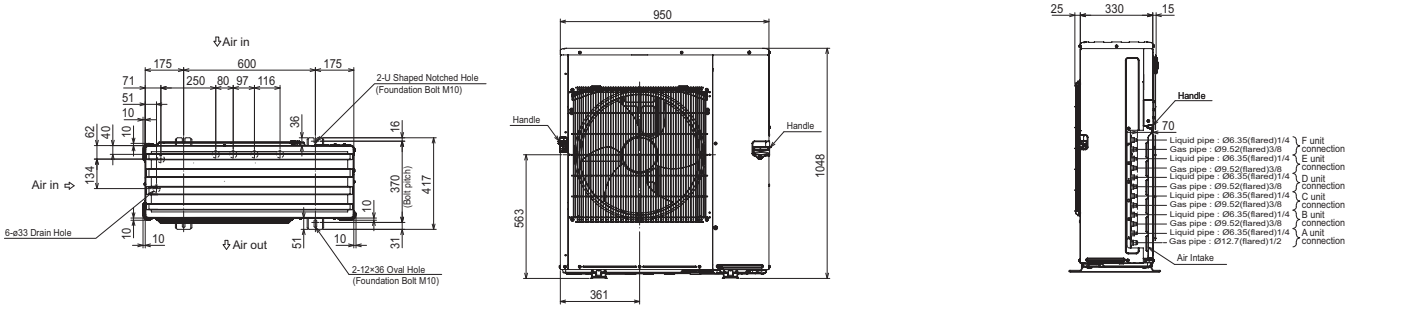

MXZ-2F53VFHZ

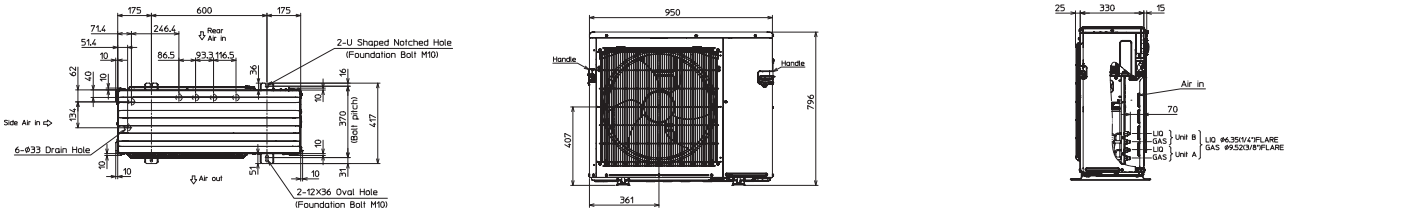
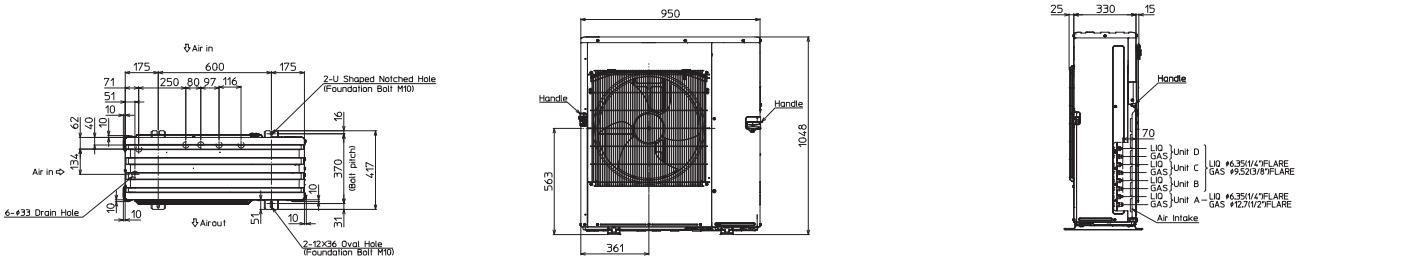
MXZ-4F83VFHZ